APC PnoteProC8-EC (2-pin) and PnoteProC6-EC (3-pin) Surge Protector

Thank you for selecting the APCs PnotePro-EC Series Surge Protector! Please complete and return the warranty card, or register your purchase online at www.apcc.com/warranty.

Safety Precautions

Before beginning the installation, please read and understand the following safety precautions:

- This product is designed for use in countries with 100, 120, or 230 Vac electrical utilities.
- Do not install during a lightning storm! Install in a dry environment.
- Prior to installing a PnotePro-EC Surge Protector, turn off and unplug all equipment to be protected.

General Installation

Confirm that the notebook power and the telephone dial tone are working prior to installing the Surge Protector.

1. Turn off and unplug the equipment to be protected.
2. Unplug the power cord from the end of the notebook power adapter and plug it into the end of the PnotePro-EC Surge Protector. Plug the other end of the PnotePro-EC Surge Protector into the power adapter (Figures 1 and 2).
3. Disconnect the telephone cable from the wall and plug it into the PnotePro-EC Surge Protector jack marked with the icon (Figure 3).
4. Plug one end of the supplied telephone cable into the wall telephone jack and plug the other end into the PnotePro-EC Surge Protector jack marked with the icon (Figure 3).

Modem Installation (Figure 3)

To protect your modem, plug the modem cable into the PnotePro-EC Surge Protector jack marked with the icon. Do not use with ISDN or digital telephone lines.

Network Installation (Figure 4)

For use in network applications (10Base-T or 100Base-T2), connect one end of a network cable into the network jack. Plug the other end into the PnotePro-EC Surge Protector jack marked with the icon. Connect a network cable from the jack marked with the icon to the network card of the computer. Do not connect the PNotePro-EC to a network and telephone system at the same time.

Traveling with the unit

For your convenience, a strap has been supplied for mounting the PnotePro-EC Surge Protector to the notebook AC adapter, or for gathering/packing your cords.

Specifications

Operating Voltage/Current	100-240 Vac, 50/60 Hz, 2.5 A
Surge Energy Capacity (10 x 1000us) (NM/CM)	C6 = 615 joules C8 = 210 joules
Telephone Breakover Voltage	270V
Network Breakover Voltage	80V
Surge Current (8 x 20us) (NM/CM)	C6 = 18 kA C8 = 6 kA
Dimensions (PnoteProC6-EC) (PnoteProC8-EC)	4.33 x 1.26 x 1.1" (11 x 3.2 x 2.8 cm) 3.86 x 1.26 x 1.1" (9.8 x 3.2 x 2.76 cm)

Troubleshooting

Problem	Reason	Solution
No dial tone	Device connected to a non-analog telephone line	Device will not work with digital telephone lines.
	Cables not installed correctly	Check that both ends of cables are connected to correct jacks.
	Loose connection	Check connection.
Green indicator is not lit	No power to device	Ensure device is plugged in and outlet has power.
	Device is damaged	Contact APC for technical support (see *Limited Product Warranty*).
No network communication.	Device not properly connected.	Check all connections between the PnotePro and the network and/or computer.

Limited Product Warranty

American Power Conversion offers a 5 year limited product warranty (worldwide) and a lifetime product warranty (US and Canada only) on the APC Notebook Pro Surge Protector. APC warrants its products to be free from defects in materials and workmanship under normal use and service for the lifetime of the original purchaser. Its obligation under this warranty is limited to repairing or replacing, at its sole option, any such defective products. To obtain service under warranty you must obtain a Return Material Authorization (RMA) number from APC (www.apcc.com or 1-800-800-4APC) or an APC Service Center. The Notebook Pro Surge Protector must be returned with an RMA number, with transportation charges prepaid and it must be accompanied by a brief description of the problem and proof of date and place of purchase. This warranty applies only to the original purchaser.

Telepermit Note

The grant of a Telepermit for any item of terminal equipment indicates only that Telecom has accepted that the item complies with minimum conditions for connection to a network. It indicates no endorsement of the product by Telecom, nor does it provide any sort of warranty. Above all, it provides no assurance that any item will work correctly in all respects with another item of Telepermitted equipment of a different make or model, nor does it imply that any product is compatible with all of Telecom's network services.

FCC Notice

This equipment complies with Part 68 of the FCC rules. On the bottom of this equipment is a label that contains, among other information, the FCC registration number and ringer equivalence number (REN) for this equipment. If requested, this information must be provided to the telephone company.

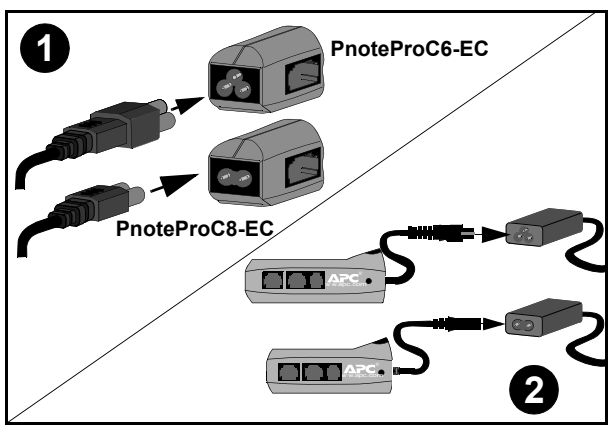

Parasurtenseurs PnoteProC8-EC (2 broches) et PnoteProC6-EC (3 broches) APC

Nous vous remercions d'avoir choisi un parasurtenseur de la série PnotePro-EC APC. Veuillez remplir la fiche de garantie et la retourner à APC ou enregistrer votre achat en ligne à www.apcc.com/warranty.

Consignes de sécurité

Avant d'entreprendre l'installation, veuillez lire attentivement les consignes de sécurité qui suivent.

- Ce produit est conçu pour être utilisé dans des pays dont l'alimentation secteur est de 100, 120 ou 230 V c.a.
- N'installez pas le parasurtenseur pendant un orage ! Installez-le dans un endroit sec.
- Avant d'installer le parasurtenseur PnotePro-EC, éteignez et débranchez tous les appareils qui seront protégés.

Installation

Avant d'installer le parasurtenseur, vérifiez l'alimentation du portable et la tonalité de la ligne téléphonique.

1. Éteignez et débranchez les appareils à protéger.
2. Débranchez le cordon d'alimentation de l'adaptateur du portable et branchez-le dans le parasurtenseur PnotePro-EC. Branchez l'autre extrémité du parasurtenseur PnotePro-EC dans l'adaptateur (figures 1 et 2).
3. Débranchez le câble téléphonique de la prise murale et branchez-le dans la prise du parasurtenseur portant l'icône (figure 3).
4. Branchez une extrémité du câble téléphonique fourni dans la prise téléphonique murale et l'autre dans la prise du parasurtenseur portant l'icône (figure 3).

Installation sur un modem (figure 3)

Pour protéger un modem, branchez son câble dans la prise du parasurtenseur PnotePro-EC portant l'icône . Ne reliez pas le parasurtenseur PnotePro à des lignes de téléphonie RNIS ou numériques.

Installation sur un réseau (figure 4)

Si le parasurtenseur PnotePro-EC doit servir à protéger un réseau (10Base-T ou 100Base-T2), branchez une extrémité du câble réseau dans la prise réseau. Branchez l'autre extrémité du câble dans la prise du parasurtenseur portant l'icône . À l'aide d'un câble réseau, reliez la prise portant l'icône à la carte réseau de l'ordinateur. Ne reliez pas simultanément le parasurtenseur PnotePro-EC à un réseau informatique et à un réseau de téléphonie.

Déplacements avec le parasurtenseur

La sangle d'attache fournie permet de fixer le parasurtenseur PnotePro-EC sur l'adaptateur c.a. de votre portable ou de rassembler et lier les différents cordons.

Fiche technique

Tension/courant de fonctionnement	100 à 240 V c.a., 50/60 Hz, 2,5 A
Capacité de parasurtension (10 x 1000 µs) (NM/CM)	C6 = 615 joules C8 = 210 joules
Tension de retournement, téléphonie	270 V
Tension de retournement, réseau	80 V
Courant de surtension (8 x 20 µs) (NM/CM)	C6 = 18 kA C8 = 6 kA.
Dimensions (PnoteProC6-EC) (PnoteProC8-EC)	11 x 3,2 x 2,8 cm 9,8 x 3,2 x 2,76 cm

Dépannage

Problème	Cause	Solution
Absence de tonalité	Parasurtenseur relié à une ligne téléphonique non analogique	Le parasurtenseur ne fonctionne pas avec les lignes de téléphonie numériques.
	Câbles mal installés.	Vérifiez que les deux extrémités des câbles sont branchées dans les bonnes prises.
	Connexion lâche	Vérifiez la connexion.
Voyant vert éteint	L'appareil n'est pas alimenté.	Assurez-vous que l'appareil est branché et que la prise est alimentée.
	Appareil endommagé	Appelez le service de support technique d'APC (voir la garantie limitée).
Absence de communication réseau.	L'appareil n'est pas branché correctement.	Vérifiez toutes les connexions entre le parasurtenseur PnotePro-EC et le réseau et (ou) l'ordinateur.

Garantie limitée

American Power Conversion offre une garantie limitée de 5 ans (dans le monde entier) et une garantie à vie (aux États-Unis et au Canada seulement) sur le parasurtenseur PnotePro-EC d'APC. APC garantit que ses produits sont exempts de défauts de matériaux et de fabrication dans des conditions d'utilisation normales, pendant la vie de l'acheteur initial. La garantie porte uniquement sur la réparation ou le remplacement, à l'entière discrétion d'APC, de l'appareil défectueux. Pour obtenir un service au titre de la garantie, vous devez obtenir d'APC (www.apcc.com ou 1-800-800-4APC) ou d'un centre de service APC un numéro d'autorisation de retour de matériel. Le parasurtenseur PnotePro-EC doit être retourné port payé accompagné d'un numéro d'autorisation de retour de matériel, d'une brève description du problème et d'une preuve d'achat indiquant la date et le lieu d'achat. Cette garantie est offerte exclusivement à l'acheteur initial.

Remarque au sujet de Telepermit

L'octroi de l'homologation Telepermit pour un élément d'équipement terminal signifie uniquement que Telecom convient que l'élément est conforme aux conditions minimales de connexion à un réseau. Elle n'implique aucun soutien du produit par Telecom ni aucune garantie de quelque sorte que ce soit. Avant tout, elle ne constitue en aucun cas l'assurance que ledit élément fonctionnera correctement dans tous ses aspects avec un autre élément d'un équipement homologué Telepermit d'une marque ou modèle différent, et ne signifie pas non plus que tout produit est compatible avec tous les services réseau de Telecom.

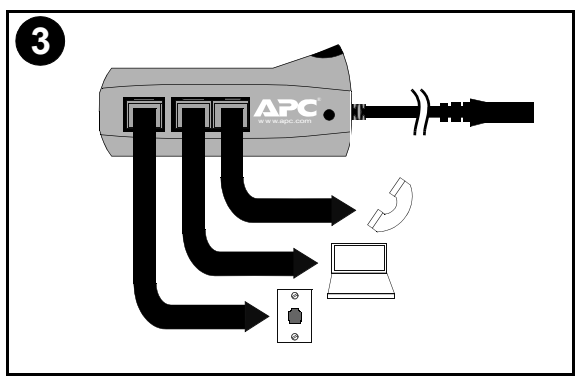

Protector contra sobretensiones APC PnoteProC8-EC (2 clavijas) y PnoteProC6-EC (3 clavijas)

Muchas gracias por haber elegido el protector contra sobretensiones APC de la serie PnotePro-EC. Por favor, rellene y envíe la tarjeta de garantía, o registre su compra en línea en www.apcc.com/warranty.

Medidas de seguridad

Antes de iniciar la instalación, lea detenidamente las medidas de seguridad siguientes:

- Este producto ha sido diseñado para utilizarse en países con un suministro eléctrico de 100, 120 ó 230 V c.a.
- No lo instale durante una tormenta eléctrica. Instálelo únicamente en un ambiente seco.
- Antes de instalar el protector contra sobretensiones PnotePro-EC, apague y desenchufe todos los equipos que va a proteger.

Instalación general

Antes de instalar el protector contra sobretensiones, compruebe la alimentación del ordenador portátil y el tono de marcación del teléfono.

1. Apague y desenchufe todos los equipos que va a proteger.
2. Desenchufe el cable de alimentación del extremo del adaptador de alimentación del portátil y enchúfelo en el extremo del protector contra sobretensiones PnotePro-EC. Enchufe el otro extremo del protector contra sobretensiones PnotePro-EC en el adaptador de alimentación eléctrica (figuras 1 y 2).
3. Desconecte el cable telefónico de la pared y conéctelo al conector hembra del protector contra sobretensiones PnotePro-EC identificado con el icono (figura 3).
4. Conecte un extremo del cable telefónico suministrado a la toma de teléfono de la pared y conecte el otro extremo al conector hembra de teléfono del protector contra sobretensiones PnotePro-EC identificado con el icono (figura 3).

Instalación del módem (figura 3)

Para proteger su módem, conecte el cable del módem al conector hembra del protector contra sobretensiones PnotePro-EC identificado con el icono . No utilice el protector con líneas telefónicas RDSI ni con líneas digitales.

Instalación en red (figura 4)

Para utilizar el protector en aplicaciones de red (10Base-T o 100Base-T2), conecte un extremo del cable de red al conector de red correspondiente. Conecte el otro extremo al conector hembra del protector contra sobretensiones PnotePro-EC identificado con el icono . Conecte un cable de red entre el conector hembra identificado con el icono y la tarjeta de red del ordenador. No conecte el protector PnotePro-EC simultáneamente a una red y a un sistema telefónico.

Transporte de la unidad

Para su conveniencia, se incluye una correa que permite sujetar el protector contra sobretensiones PnotePro-EC al adaptador de CA del portátil, así como juntar y empacar los cables.

Especificaciones

Voltaje/corriente de operación	100-240 V c.a., 50/60 Hz, 2,5 A
Capacidad de energía de sobretensiones (10 x 1000 µs) (modos normal y común)	C6 = 615 J C8 = 210 J
Voltaje de irrupción telefónica	270 V
Voltaje de irrupción de red	80 V
Sobrecorriente (8 x 20 µs) (modos normal y común)	C6 = 18 kA C8 = 6 kA
Dimensiones (PnoteProC6-EC) (PnoteProC8-EC)	11 x 3,2 x 2,8 cm 9,8 x 3,2 x 2,76 cm

Resolución de problemas

Problema	Motivo	Solución
No hay tono de marcación	El dispositivo está conectado a una línea telefónica no analógica	El dispositivo no funciona con líneas telefónicas digitales.
	Cables incorrectamente instalados	Compruebe que ambos extremos de los cables estén conectados a los conectores hembra correspondientes.
	Conexiones sueltas	Compruebe las conexiones.
El indicador verde no está luminado	No llega corriente al dispositivo	Asegúrese de que el dispositivo esté enchufado y de que llegue corriente al enchufe de pared.
	El dispositivo está dañado	Llame a APC para obtener asistencia técnica (vea la garantía limitada del producto).
No hay comunicaciones de red.	El dispositivo no está correctamente conectado	Compruebe todas las conexiones entre el PnotePro-EC y la red, así como con el ordenador.

Garantía limitada del producto

American Power Conversion ofrece una garantía limitada de 5 años (a nivel internacional) y una garantía de por vida (sólo en Estados Unidos y Canadá) para el protector contra sobretensiones Notebook Pro de APC para ordenadores portátiles. APC garantiza la calidad de sus productos contra defectos de material y mano de obra, en condiciones normales de uso y servicio, durante toda la vida del comprador original. De acuerdo con esta garantía, la obligación de APC se limita, a su entera opción, a la reparación o sustitución de aquellos productos que se encuentren en estado defectuoso. Para beneficiarse de este servicio durante el período de garantía, debe obtener un número de autorización para la devolución de material (denominado RMA), ya sea de APC (www.apcc.com o 1-800-800-4APC) o de un centro de servicio técnico de APC. El protector contra sobretensiones Notebook Pro para ordenadores portátiles debe devolverse acompañado de un número RMA con los gastos de transporte pagados; además, debe incluirse una breve descripción del problema, así como el recibo de compra con la fecha y el lugar donde se adquirió. Esta garantía se aplica únicamente al comprador original.

Nota Telepermit

La aprobación Telepermit para un elemento de equipo terminal indica exclusivamente que Telecom ha aceptado que el elemento cumple las condiciones mínimas de conexión a su red. No indica aprobación del producto por parte de Telecom, ni proporciona ningún tipo de garantía. Por encima de todo, no garantiza que ningún elemento funcione correctamente en relación con otro elemento del equipo que tenga aprobación Telepermit de diferente marca o modelo, ni implica que ningún producto sea compatible con todos los servicios de red de Telecom.

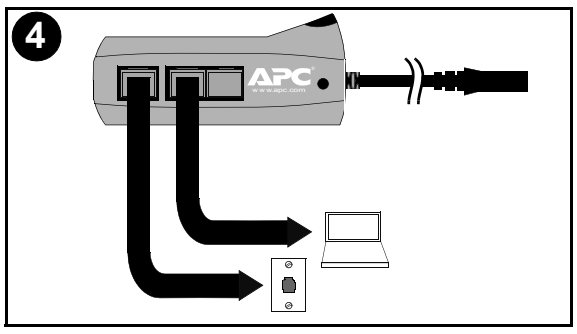

by Schneider Electric

American Power Conversion Support: www.apcc.com

990-1721C © 2009 APC by Schneider Electric. All trademarks are owned by Schneider Electric Industries S.A.S., American Power Conversion Corporation, or their affiliated companies.

990-1721C © 2009 APC by Schneider Electric. APC, le logo APC sont la propriété de Schneider Electric Industries S.A.S., American Power Conversion Corporation ou de leurs filiales.

990-1721C © 2009 APC por Schneider Electric. Todas las marcas comerciales son propiedad de Schneider Electric Industries S.A.S., American Power Conversion Corporation o sus compañías afiliadas.

Überspannungsschutzgeräte APC PnoteProC8-EC (2-polig) und PnoteProC6-EC (3-polig)

Wir beglückwünschen Sie zum Kauf eines APC-Überspannungsschutzgerätes der Serie PnotePro-EC. Bitte senden Sie die Garantiekarte ausgefüllt ein oder registrieren Sie Ihr Gerät online unter www.apcc.com/warranty.

Sicherheitshinweise

Bitte lesen Sie die folgenden Sicherheitshinweise vor der Installation des Gerätes aufmerksam durch.

- Dieses Produkt ist für den Einsatz in Ländern mit einer Netzspannung von 100, 120 oder 230 Volt bestimmt.
- Bitte das Gerät nicht während eines Gewitters anschließen. Nur für den Einsatz in trockener Umgebung geeignet.
- Vor der Installation des PnotePro-EC-Überspannungsschutzes alle daran anzuschließenden Geräte abschalten und ihre Netzkabel aus der Steckdose bzw. das Telefonkabel aus der Anschlussdose ziehen.

Allgemeine Hinweise

Bitte prüfen Sie vor der Installation des Überspannungsschutzgerätes nach, ob die Stromversorgung des Notebooks funktioniert und ob in der Telefonleitung ein Freizeichen zu hören ist.

1. Schalten Sie die zu schützenden Geräte aus, und ziehen Sie die Anschlussstecker aus den Anschlussdosen.
2. Ziehen Sie den Anschlussstecker des Stromversorgungskabels aus dem Notebook-Netzteil, und stecken Sie ihn in die Buchse am Ende des PnotePro-EC ein. Verbinden Sie das andere Ende des PnotePro-EC mit dem Netzteil (Abbildungen 1 und 2).
3. Ziehen Sie das Telefonkabel aus der Wandanschlussdose, und schließen Sie es an der mit dem Symbol markierten Buchse des PnotePro-EC an (Abbildung 3).
4. Stecken Sie einen Stecker des mitgelieferten Telefonkabels in die Wandanschlussdose, den anderen in die mit dem Symbol markierte Buchse des PnotePro-EC (Abbildung 3).

Anschluss eines Modems (Abbildung 3)

Um ein Modem gegen Überspannungen zu schützen, schließen Sie das Modemkabel an der mit dem Symbol markierten Buchse des PnotePro-EC an. Für ISDN- oder sonstige digitale Telefonleitungen ist das Gerät nicht geeignet!

Anschluss an ein Netzwerk (Abbildung 4)

Um ein Netzwerk zu schützen (10Base-T oder 100Base-T2), stecken Sie einen Stecker eines Netzwerkkabels in die Netzwerkanschlussdose, den anderen in die mit dem Symbol markierte Buchse des PnotePro-EC. Verbinden Sie nun die mit dem Symbol markierte Buchse des PnotePro-EC und die Netzwerkkarte des Rechners über ein weiteres Netzwerkkabel. Der gleichzeitige Anschluss eines Netzwerks und einer Telefonleitung am PnotePro-EC ist nicht möglich.

Mit dem PnotePro-EC unterwegs

Im Lieferumfang des PnotePro-EC ist ein Band zum Befestigen des Gerätes am Notebook-Netzteil oder zum Bündeln von Kabeln enthalten.

Technische Daten

Betriebswerte	100-240 VAC, 50/60 Hz, 2,5 A
Energiespitzen-Kapazität (10 x 1000 µs) (Normalschwingung/Gleichtakt)	C6 = 615 Joule C8 = 210 Joule
Kippspannung Telefon	270 V
Kippspannung Netzwerk	80 V
Energiespitzen-Kapazität (8 x 20 µs) (Normalschwingung/Gleichtakt)	C6 = 18 kA C8 = 6 kA
Abmessungen (PnoteProC6-EC) (PnoteProC8-EC)	11 x 3,2 x 2,8 cm 9,8 x 3,2 x 2,76 cm

Beheben von Störungen

Problem	Ursache	Abhilfe
kein Freizeichen	Gerät wurde an nichtanaloger Anschlussdose angeschlossen.	Das Gerät ist nicht für digitale Netze geeignet.
	Kabel falsch angeschlossen	Nachprüfen, ob alle Kabel beiderseits an den richtigen Buchsen angeschlossen sind.
	Wackelkontakt	Anschlüsse auf guten Kontakt prüfen.
Grüne Lampe leuchtet nicht.	Gerät ohne Strom	Nachprüfen, ob Gerät an stromführender Dose angeschlossen ist.
	Gerät defekt	APC-Kundendienst anrufen (siehe *Produktgarantie*)
Netzwerkfehler.	Gerät nicht korrekt angeschlossen.	Alle Anschlüsse zwischen PnotePro und Netzwerk sowie Rechner prüfen.

Produktgarantie

American Power Conversion bietet für das Überspannungsschutzgerät APC Notebook Pro eine weltweite Produktgarantie von fünf Jahren sowie in den USA und Kanada eine Garantie auf Lebenszeit. APC garantiert für die Lebenszeit des Erstkäufers, dass seine Produkte bei bestimmungsgemäßem Gebrauch frei von Material- und Verarbeitungsfehlern sind. Im Rahmen dieser Garantie ist APC verpflichtet, das Produkt im Mangelfall nach eigenem Ermessen zu reparieren oder zu ersetzen. Zur Reklamation eines Produktes wenden Sie sich bitte an APC (www.apc.com) oder eine APC-Kundendienstniederlassung und bitten um Zuteilung einer Rücksendenummer. Bitte legen Sie Ihrer Franko-Rücksendung des defekten Notebook Pro ein Begleitschreiben mit einer kurzen Beschreibung des Problems und der Rücksendenummer sowie den Kaufbeleg bei. Diese Garantie gilt nur für den ursprünglichen Käufer.

Hinweis zum „Telepermit“

Das „Telepermit“ für Endgeräte besagt, dass die Telecom die Einhaltung bestimmter Mindestanforderungen für Netzanschlüsse bestätigt. Es besagt nicht, dass das Gerät von der Telecom ausdrücklich gutgeheißen wird, und es beinhaltet keinerlei Gewährleistung. Vor allem besagt das „Telepermit“ nicht, dass das Gerät im Verbund mit Geräten anderer Hersteller bzw. anderen Typs, die über ein „Telepermit“ verfügen, einwandfrei funktioniert, oder dass das Gerät zu allen Netzdiensten der Telecom kompatibel ist.

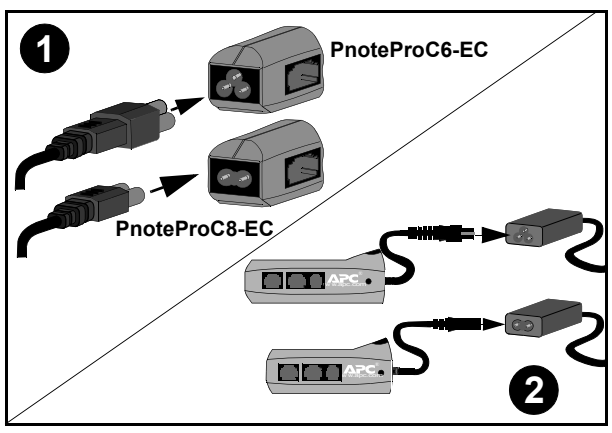

990-1721C © 2009 APC durch Schneider Electric. APC, das APC-Logo sind Eigentum der Schneider Electric Industries S.A.S., der American Power Conversion Corporation oder angegliederter Unternehmen.

Prese filtrate PnoteProC8-EC (2 pin) e PnoteProC6-EC (3 pin) di APC

Grazie per aver scelto la presa filtrata serie PnotePro-EC di APC! Compilate e inviate il tagliando di garanzia, oppure effettuate la registrazione on line all'indirizzo www.apcc.com/warranty.

Norme di sicurezza

Prima di iniziare l'installazione, leggere attentamente le seguenti norme di sicurezza.

- Questo prodotto è utilizzabile nei Paesi con tensione di rete a 100, 120 o 230 V.
- Non installare durante temporali! Installare in ambiente asciutto.
- Prima di installare la presa filtrata PnotePro-EC, spegnere e scollegare tutte le apparecchiature da proteggere.

Installazione generale

Prima di installare la presa filtrata, verificare che la presa di alimentazione del notebook e la linea telefonica funzionino.

1. Spegnere e scollegare l'apparecchiatura da proteggere.
2. Scollegare il cavo di alimentazione dall'estremità dell'adattatore di alimentazione del notebook e collegarlo all'estremità della presa filtrata PnotePro-EC. Collegare l'altra estremità della presa filtrata PnotePro-EC all'adattatore di alimentazione (Figure 1 e 2).
3. Scollegare il cavo telefonico dalla presa a muro e collegarlo al connettore jack della presa filtrata PnotePro-EC contrassegnato con l'icona (Figura 3).
4. Collegare un'estremità del cavo telefonico fornito alla presa telefonica a muro e collegare l'altra estremità al connettore jack della presa filtrata PnotePro-EC contrassegnato con l'icona (Figura 3).

Installazione del modem (Figura 3)

Per proteggere il modem, collegare il cavo del modem al connettore jack della presa filtrata PnotePro-EC contrassegnato con l'icona . Non usare con le connessioni telefoniche ISDN o digitali.

Installazione della rete (Figura 4)

Per l'uso in applicazioni di rete (10Base-T o 100Base-T2), collegare un'estremità del cavo di rete alla presa di rete. Collegare l'altra estremità al connettore jack della presa filtrata PnotePro-EC contrassegnato con l'icona . Collegare un cavo di rete dal connettore jack contrassegnato con l'icona alla scheda di rete del computer. Non collegare la presa filtrata PNotePro-EC contemporaneamente ad una rete e ad una linea telefonica.

Trasporto dell'unità

La cinghia in dotazione viene fornita per vostra comodità, per fissare la presa filtrata PnotePro-EC all'adattatore c.a. del notebook e per organizzare i cavi.

Dati tecnici

Tensione/corrente nominale	100-240 V c.a., 50/60 Hz, 2,5 A
Sovratensioni (10 x 1000 µs) (NM/CM)	C6 = 615 joule C8 = 210 joule
Tensione limite linea telefonica	270 V
Tensione limite di rete	80 V
Corrente di protezione dalle sovratensioni (8 x 20 µs) (NM/CM)	C6 = 18 kA C8 = 6 kA
Dimensioni (PnoteProC6-EC) (PnoteProC8-EC)	11 x 3,2 x 2,8 cm 9,8 x 3,2 x 2,76 cm

Risoluzione dei problemi

Problema	Motivo	Soluzione
Nessun segnale telefonico	Il dispositivo è collegato ad una linea telefonica non analogica	Il dispositivo non funziona con le linee telefoniche digitali.
	I cavi non sono installati correttamente.	Controllare che entrambe le estremità dei cavi siano collegate ai giusti connettori jack.
La spia verde è spenta	Nessuna alimentazione al dispositivo	Accertare che il dispositivo sia collegato e che la presa elettrica sia alimentata.
	Il dispositivo è danneggiato	Per assistenza tecnica contattare APC (vedere la *Garanzia limitata del prodotto*).
Nessuna comunicazione con la rete.	Il dispositivo non è collegato correttamente.	Controllare tutti i collegamenti fra il PnotePro-EC e la rete e/o il computer.

Garanzia limitata del prodotto

American Power Conversion offre una garanzia limitata del prodotto di 5 anni (internazionale) per la presa filtrata PnotePro-EC di APC. APC garantisce all'acquirente originale, a tempo illimitato, che i suoi prodotti saranno esenti da difetti di materiali e di lavorazione in condizioni normali di utilizzo e di assistenza. L'obbligo di APC ai sensi della presente garanzia è limitato alla riparazione o sostituzione, esclusivamente a sua discrezione, di taluni prodotti difettosi. Per l'assistenza tecnica in garanzia è necessario richiedere il numero di autorizzazione alla restituzione (RMA) del materiale ad APC (www.apcc.com o 1-800-800-4APC) o al Servizio di assistenza tecnica APC. La presa filtrata PnotePro deve essere restituita con un numero RMA e con le spese di trasporto prepagate, e deve essere accompagnata da una breve descrizione del problema e dalla prova della data e del luogo di acquisto. Questa garanzia è valida soltanto per l'acquirente originale.

Nota sul Telepermit

La licenza Telepermit fornita dalla Telecom per un terminale implica soltanto che la Telecom riconosce che l'apparecchio soddisfa i requisiti minimi per l'allacciamento alla rete, ma non comporta l'approvazione del prodotto da parte della Telecom, né costituisce garanzia di alcun tipo e, soprattutto, non garantisce che un apparecchio funzioni correttamente con un altro apparecchio munito di licenza Telepermit di differente fattura o modello, né implica che un prodotto sia compatibile con tutti i servizi di rete offerti dalla Telecom.

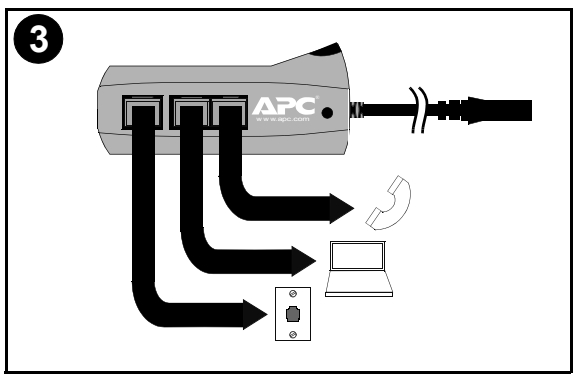

990-1721C © 2009 APC by Schneider Electric. APC, il logo APC sono di proprietà di Schneider Electric Industries S.A.S., American Power Conversion Corporation o di aziende affiliate.

Dispositivo de Protecção contra Picos de Tensão PnoteProC8-EC (2 pinos) e PnoteProC6-EC (3 pinos)

Muito obrigado por seleccionar o Dispositivo de Protecção contra Picos de Tensão da gama PnotePro-EC da APC! Queira preencher e devolver a garantia, ou registe a sua compra on-line em www.apcc.com/warranty.

Precauções de segurança

Antes de dar início à instalação, não deixe de ler e entender as seguintes precauções de segurança:

- Este produto foi projectado para ser utilizado em países cuja tensão seja de 100,120 ou 230VAC.
- Não se deve efectuar a instalação durante trovoadas! Instale num ambiente seco.
- Antes de instalar o Dispositivo de Protecção contra Picos de Tensão PnotePro-EC, desligue a alimentação e tire da tomada a ficha dos equipamentos a serem protegidos.

Instalação geral

Confirme que a alimentação para o computador portátil e o sinal de linha telefónica estão a funcionar antes de instalar o Dispositivo de Protecção contra Picos de Tensão.

1. Desligue e tire da tomada a ficha dos equipamentos a serem protegidos.
2. Desligue o cabo de alimentação da extremidade do adaptador de alimentação do computador portátil e ligue-o à extremidade do PnotePro-EC. Ligue a outra extremidade do PnotePro-EC ao adaptador de alimentação (Figuras 1 e 2).
3. Desligue da parede o cabo telefónico e ligue-o à tomada do PnotePro-EC marcada com o ícone (Figura 3).
4. Ligue uma extremidade do cabo telefónico fornecido à tomada telefónica e ligue a outra extremidade à tomada do PnotePro-EC marcada com o ícone (Figura 3).

Instalação do modem (Figura 3)

Para proteger o seu modem, ligue o cabo do modem à tomada do PnotePro-EC marcada com o ícone . Não utilize com linhas telefónicas ISDN ou digitais.

Instalação em rede (Figura 4)

Para utilizar em aplicativos de rede (10Base-T ou 100Base-T2), ligue uma extremidade dum cabo de rede à tomada de rede. Ligue a outra extremidade à tomada do Dispositivo de Protecção contra Picos de Tensão PnotePro-EC marcada com o ícone . Ligue um cabo de rede da tomada marcada com o ícone à placa de rede do computador. Não ligue o PNotePro-EC a uma rede e a um sistema telefónico ao mesmo tempo.

Para viajar com o dispositivo

Para a sua conveniência, fornece-se uma fita para a montagem do PnotePro-EC ao adaptador AC do computador portátil, ou para que se arrumem/embalem os seus cabos.

Especificações

Tensão de funcionamento/Corrente	100-240 Vac, 50/60 Hz, 2,5 A
Capacidade de energia de pico (10 x 1000µs) (NM/CM)	C6 = 615 joules C8 = 210 joules
Tensão de abertura telefónica	270 V
Tensão de abertura de rede	80 V
Corrente de pico (8 x 20µs) (NM/CM)	C6 = 18 kA C8 = 6 kA
Dimensões (PnoteProC6-EC) (PnoteProC8-EC)	11 x 3,2 x 2,8 cm 9,8 x 3,2 x 2,76 cm

Resolução de problemas

Problema	Causa	Solução
Não há sinal de linha	O dispositivo está ligado a uma linha telefónica não analógica	O dispositivo não funcionará com linhas telefónicas digitais.
	Os cabos não foram instalados correctamente	Certifique-se de que ambas as extremidades dos cabos estejam ligadas às tomadas correctas.
	A ligação não está firme	Verifique a ligação
O indicador verde não está aceso	O dispositivo não está a receber alimentação	Certifique-se de que o dispositivo esteja ligado a uma tomada que esteja a receber alimentação.
	Danificou-se o dispositivo	Entre em contacto com a APC para receber suporte técnico (consulte a *Garantia Limitada do Produto*).
Não há comunicação com a rede.	O dispositivo não foi adequadamente ligado.	Verifique todas as ligações entre o PnotePro-EC e a rede e/ou o computador.

Garantia Limitada do Produto

A American Power Conversion oferece uma garantia limitada de 5 anos do produto (mundialmente) e uma garantia vitalícia do produto (apenas nos EUA e no Canadá) para o Dispositivo de Protecção contra Picos de Tensão da APC para Computadores Portáteis. A APC garante, de forma vitalícia para o comprador original, que os seus produtos não apresentam defeitos de materiais ou mão-de-obra em condições normais de utilização e serviço. As suas obrigações por força desta garantia limitam-se ao reparo ou à substituição, ao seu exclusivo critério, de quaisquer produtos defeituosos sob tais condições. Para ser atendido sob esta garantia, deve-se obter da APC (www.apcc.com ou 800 853 182) ou dum Centro de Atendimento um número de Autorização de Devolução de Material (RMA, ou Return Material Authorization). O Dispositivo de Protecção contra Picos de Tensão para Computadores Portáteis deve ser devolvido com um número RMA, com os custos de transporte pré-pagos, e devem acompanhá-lo uma breve descrição do problema e o comprovante da data e do local da compra. A presente garantia aplica-se apenas ao cliente final.

Observação sobre o Telepermit

A concessão de um Telepermit para qualquer item dos equipamentos do terminal indica apenas a aceitação por parte da Telecom de que o item cumpre as condições mínimas para a ligação a uma rede. Não indica, porém, que a Telecom endosse o produto, nem que proporcione algum tipo de garantia. Acima de tudo, a Telecom não dá nenhuma garantia de que qualquer item funcionará correctamente em todos os aspectos com qualquer outro equipamento, de um tipo ou modelo diferente, que tenha recebido um Telepermit, e não deixa implícito que qualquer produto seja compatível com todos os serviços da Telecom.

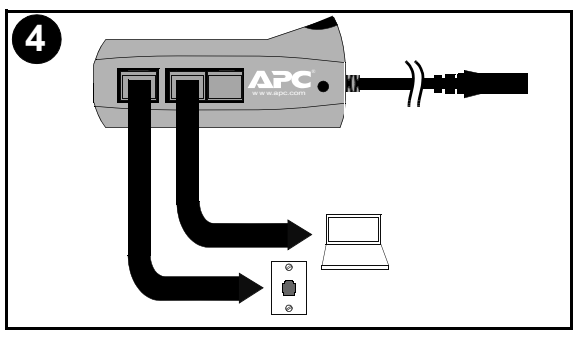

by Schneider Electric

American Power Conversion Support: www.apcc.com

990-1721C © 2009 APC da Schneider Electric. Todas as marcas comerciais são de propriedade da Schneider Electric Industries S.A.S., American Power Conversion Corporation ou de suas empresas afiliadas.

Filtr przeciwprzepięciowy APC PnoteProC8-EC (2 styki) i PnoteProC6-EC (3 styki)

Dziękujemy za zakup filtra przeciwprzepięciowego APC z serii PnotePro-EC. Prosimy o wypełnienie i zwrot karty gwarancyjnej lub o zarejestrowanie zakupu przez Internet pod adresem www.apcc.com/warranty.

Uwagi dotyczące bezpieczeństwa

Przed rozpoczęciem instalacji urządzenia prosimy o zapoznanie się z poniższymi zaleceniami:

- Urządzenie jest przeznaczone do użytkowania w państwach, w których napięcie sieci elektrycznej wynosi 100, 120 lub 230 VAC.
- Urządzenia nie należy instalować w czasie burzy z wyładowaniami atmosferycznymi! Należy je instalować w suchym środowisku.
- Przed instalacją filtra PnotePro-EC należy wyłączyć oraz odłączyć od zasilania wszystkie urządzenia, które będą podłączane do filtra.

Instalacja urządzenia

Przed instalacją filtra należy upewnić się, że zasilanie notebooka oraz telefoniczny sygnał wybierania funkcjonują prawidłowo.

1. Wyłączyć oraz odłączyć od źródła zasilania urządzenia, które mają zostać podłączone do filtra.
2. Odłączyć kabel zasilający od zasilacza notebooka, a następnie podłączyć go do jednego z końców filtra PnotePro-EC. Podłączyć drugi koniec filtra do zasilacza (rysunki 1 i 2).
3. Wyjąć wtyczkę kabla telefonicznego z gniazda ściennego, a następnie podłączyć ją do gniazda na filtrze PnotePro-EC oznaczonego symbolem (rysunek 3).
4. Podłączyć jeden z końców dołączonego kabla telefonicznego do telefonicznego gniazda ściennego, a drugi koniec – do gniazda na filtrze PnotePro-EC oznaczonego symbolem (rysunek 3).

Instalacja modemu (rysunek 3)

W celu zabezpieczenia modemu należy podłączyć kabel modemowy do gniazda na filtrze PnotePro-EC oznaczonego symbolem . Filtra nie należy stosować do linii ISDN lub linii telefonii cyfrowej.

Instalacja sieci (rysunek 4)

W celu zabezpieczenia sieci (typu 10Base-T lub 100Base-T2) należy podłączyć jeden z końców kabla sieciowego do gniazda sieciowego. A drugi koniec podłączyć do gniazda na filtrze PnotePro-EC oznaczonego symbolem . Następnie gniazdo oznaczone symbolem należy połączyć z kartą sieciową komputera za pomocą kabla sieciowego. Filtr PnotePro-EC nie powinien być jednocześnie podłączony do sieci komputerowej i sieci telefonicznej.

Korzystanie z urządzenia w podróży

Do urządzenia dołączono uchwyt pozwalający przymocować kable lub przytwierdzić filtr do zasilacza notebooka.

Dane techniczne

Napięcie/prąd roboczy	100-240 VAC; 50/60 Hz; 2,5 A
Absorpcja energii (10 x 1000 us) (udar symetryczny/ niesymetryczny)	C6 = 615 J C8 = 210 J
Napięcie przełączenia (telefon)	270 V
Napięcie przełączenia (sieć)	80 V
Znamionowy prąd wyładowczy (8 x 20 us) (udar symetryczny/ niesymetryczny)	C6 = 18 kA C8 = 6 kA
Wymiary (PnoteProC6-EC) (PnoteProC8-EC)	11 x 3,2 x 2,8 cm 9,8 x 3,2 x 2,76 cm

Rozwiązywanie problemów

Problem	Przyczyna	Rozwiązanie
Brak telefonicznego sygnału wybierania	Urządzenie podłączono do nieanalogowej linii telefonicznej	Urządzenie nie współpracuje z cyfrowymi liniami telefonicznymi.
	Nieprawidłowe podłączenie kabli	Sprawdzić, czy wszystkie końce kabli są podłączone do odpowiednich gniazd.
	Niepewne połączenie	Sprawdzić połączenie.
Zielona dioda nie świeci się	Urządzenie nie jest zasilane	Upewnić się, że urządzenie jest podłączone do sieci oraz że gniazdo sieciowe jest zasilane.
	Urządzenie jest uszkodzone	Skontaktować się z działem pomocy technicznej APC (patrz *Ograniczona gwarancja*).
Brak łączności sieciowej.	Urządzenie podłączono nieprawidłowo.	Sprawdzić wszystkie połączenia między filtrem PnotePro a siecią i/ lub komputerem.

Ograniczona gwarancja

Firma American Power Conversion udziela na filtr APC Notebook Pro Surge Protector pięcioletniej ograniczonej gwarancji na całym świecie oraz wieczystej gwarancji w USA i Kanadzie. Firma APC gwarantuje, że jej produkty będą wolne od wad materiałowych oraz wykonawczych w zwykłej eksploatacji przez cały okres użytkowania u pierwotnego nabywcy. Zobowiązania firmy w ramach niniejszej gwarancji ograniczają się do naprawy lub wymiany wadliwych produktów, przy czym wybór rodzaju świadczenia należy wyłącznie do APC. Aby skorzystać ze świadczeń gwarancyjnych, należy uzyskać numer upoważnienia do zwrotu (Return Material Authorization, RMA) od firmy APC (www.apcc.com lub (+48 22) 666 00 11) lub od centrum serwisowego APC. Zwracając filtr Notebook Pro Surge Protector, należy opłacić z góry koszty transportu, a do urządzenia dołączyć numer RMA, krótki opis problemu oraz dowód stwierdzający datę i miejsce zakupu. Niniejsza gwarancja ma zastosowanie jedynie do pierwotnego nabywcy.

Uwaga nt. certyfikatu Telepermit

Przyznanie urządzeniu końcowemu certyfikatu Telepermit oznacza jedynie, że firma Telecom stwierdziła spełnienie przez urządzenie minimalnych wymagań pozwalających podłączyć urządzenie do sieci. Certyfikat Telepermit nie oznacza, że urządzenie jest zalecane przez firmę Telecom, ani nie stanowi żadnego rodzaju gwarancji. W szczególności nie jest on równoznaczny z zapewnieniem, że urządzenie będzie współpracować we wszystkich obszarach funkcjonalności z innymi modelami urządzeń, którym przyznano certyfikat, ani z zapewnieniem kompatybilności urządzenia ze wszystkimi usługami sieciowymi świadczonymi przez firmę Telecom.

Informacja nt. przepisów FCC

Urządzenie spełnia wymogi określone w Rozdziale 68 przepisów FCC. Na spodzie urządzenia znajduje się etykieta, która zawiera, między innymi, numer rejestracyjny FCC i numer REN (Ringer Equivalence Number) tego urządzenia. Na żądanie informacje ta należy podać operatorowi telekomunikacyjnemu.

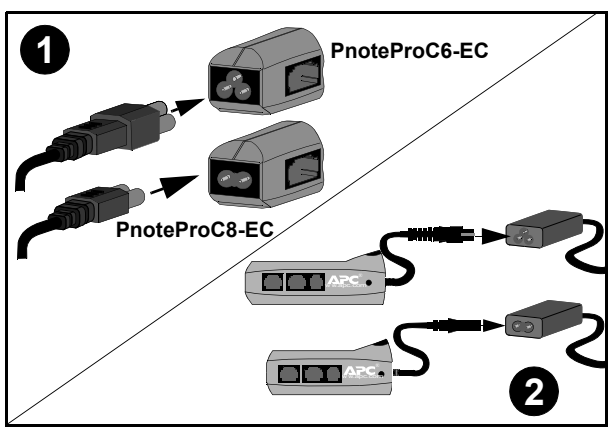

990-1721C © 2009 APC by Schneider Electric. APC i logo APC są własnością firmy Schneider Electric Industries S.A.S., American Power Conversion Corporation lub ich firm zależnych.

Přepět'ové ochranné zařízení APC PnoteProC8-EC (2-pinové) a PnoteProC6-EC (3-pinové)

Děkujeme Vám, že jste si zvolili přepět'ové ochranné zařízení typové řady APC PnotePro-EC. Vyplňte prosím záruční list a zašlete jej zpět nebo zaregistrujte koupi zařízení on-line na adrese www.apcc.com/warranty.

Bezpečnostní pokyny

Před zahájením instalace si prosím prostudujte následující bezpečnostní pokyny a snažte se je v plném rozsahu pochopit:

- Tento výrobek je konstruován pro použití v zemích s elektrickou veřejnou sítí se střídavým proudem o napětí 100, 120 nebo 230 V .
- Neprovádějte instalaci během bouřky! Zařízení se instaluje v suchém prostředí.
- Před instalací přepět'ového ochranného zařízení PnotePro-EC vypněte a odpojte všechny přístroje, které se mají chránit.

Všeobecné pokyny pro instalaci

Před instalací přepět'ového ochranného zařízení se přesvědčte, že napájení notebooku a oznamovací tón telefonu jsou funkční.

1. Vypněte a odpojte přístroje, které se mají chránit.
2. Odpojte napájecí kabel z jednoho konce napájecího adaptéru notebooku a připojte jej ke konci přepět'ového ochranného zařízení PnotePro-EC. Připojte druhý konec ochranného zařízení PnotePro-EC do napájecího adaptéru (obrázky 1 a 2).
3. Odpojte telefonní kabel ze zásuvky ve zdi a připojte jej do zásuvky přepět'ového ochranného zařízení PnotePro-EC označené symbolem (obrázek 3).
4. Připojte jeden konec dodávaného telefonního kabelu do telefonní zásuvky ve zdi a druhý konec připojte do zásuvky přepět'ového ochranného zařízení PnotePro-EC označené symbolem (obrázek 3).

Instalace modemu (obrázek 3)

Pro ochranu Vašeho modemu připojte kabel modemu do zásuvky přepět'ového ochranného zařízení PnotePro-EC označené symbolem . Nepoužívejte s telefonními linkami ISDN nebo digitálními telefonními linkami.

Instalace sítě (obrázek 4)

Pro použití síť'ových aplikací (10Base-T nebo 100Base-T2) připojte jeden konec síť'ového kabelu do síť'ové zásuvky. Druhý konec připojte do zásuvky přepět'ového ochranného zařízení PnotePro-EC označené symbolem . Připojte síť'ový kabel ze zásuvky označené symbolem do síť'ové karty počítače. Nepřipojujte zařízení PNotePro-EC k síť'ovému nebo telefonnímu systému současně.

Cestování se zařízením

Pro Váš komfort se dodává pásek pro montáž přepět'ového ochranného zařízení PnotePro-EC k napájecímu adaptéru notebooku nebo pro sepnutí/zabalení Vašich kabelů.

Technické údaje

Provozní napětí/proud	100-240 V AC, 50/60 Hz, 2,5 A
Kapacita nárazového hodnoty energie (10 x 1000us) (NM/CM)	C6 = 615 joulů C8 = 210 joulů
Telefonní průrazné napětí	270 V
Síť'ové průrazné napětí	80 V
Nárazový proud (8 x 20us) (NM/CM)	C6 = 18 kA C8 = 6 kA
Rozměry (PnoteProC6-EC) (PnoteProC8-EC)	4,33 x 1,26 x 1,1" (11 x 3,2 x 2,8 cm) 3,86 x 1,26 x 1,1" (9,8 x 3,2 x 2,76 cm)

Odstraňování problémů

Problém	Příčina	Řešení
Žádný oznamovací tón	Zařízení je připojeno k neanalogové telefonní lince.	Zařízení nebude s digitálními telefonními linkami funkční.
	Kabely nejsou správně nainstalovány.	Zkontrolujte, zda oba konce kabelů jsou připojeny do správných zásuvek.
	Uvolněný spoj	Zkontrolujte připojení.
Zelené kontrolní světlo nesvítí.	Zařízení bez napájení	Přesvědčte se, že je zařízení zapojeno a zásuvka je pod proudem.
	Zařízení je poškozeno.	Spojte se s pracovníky technické podpory firmy APC (viz *Omezená záruka na výrobek*).
Žádná komunikace po síti	Zařízení není náležitým způsobem připojeno.	Zkontrolujte všechny spoje mezi zařízením PnotePro a sítí a/nebo počítačem.

Omezená záruka na výrobek

Firma American Power Conversion poskytuje na přepět'ové ochranné zařízení APC Notebook Pro omezenou záruku na výrobek po dobu 5 let (celosvětově) a záruku na výrobek po dobu jeho životnosti (pouze USA a Kanada). Firma APC zaručuje, že výrobky nemají při normálním provozu a servisu vady materiálu a zpracování po dobu života původního kupujícího. Povinnosti společnosti v rámci této záruky jsou omezeny na opravu nebo výměnu vadných výrobků podle vlastního uvážení. Chcete-li si objednat servis v rámci záruky, musíte si z firmy APC (www.apcc.com nebo 1-800-800-4APC) nebo ze servisního střediska firmy vyžádat číslo oprávnění k vrácení materiálu (Return Merchandise Authorization, RMA). Při vrácení musí být přepět'ové ochranné zařízení Notebook Pro opatřeno číslem RMA, přepravní poplatky musí být předplaceny a musí být přiložen krátký popis problému a prodejní stvrzenka s vyznačeným datem a místem koupě. Tato záruka se vztahuje pouze na původního kupujícího.

Poznámka Telepermit

Poskytnutí certifikace Telepermit pro jakoukoli součást koncového zařízení znamená pouze to, že společnost Telecom potvrdila splnění minimálních podmínek pro připojení k síti. Neznamená to žádné schválení výrobku společností Telecom, ani neposkytuje žádný druh záruky. Především neposkytuje žádnou záruku, že jakákoli součást bude mít správnou funkci ve spojení s jinými zařízeními jiného výrobce, resp. typu, která mají certifikaci Telepermit, ani nezahrnuje to, že zařízení bude kompatibilní se všemi síť'ovými službami společnosti Telecom.

Oznámení Federální komise komunikací (Federal Communications Commission - FCC)

Toto zařízení splňuje část 68 předpisů FCC. Na spodní části tohoto zařízení je štítek, který obsahuje kromě jiných informací registrační číslo FCC a vyzváněcí ekvivalentní číslo (REN) pro toto zařízení. V případě potřeby je třeba tyto informace poskytnout telefonní společnosti.

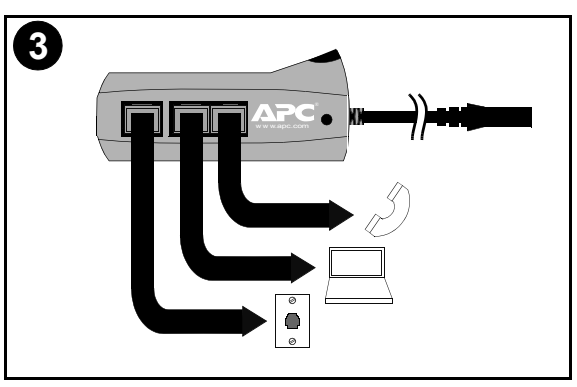

990-1721C © 2009 APC by Schneider Electric. APC, logo společnosti APC vlastní společnosti Schneider Electric Industries S.A.S., American Power Conversion Corporation, nebo jejich sesterské společnosti.

APC PnoteProC8-EC (2-csatlakozólábas) és PnoteProC6-EC (3-csatlakozólábas) túlfeszültségvédő berendezések

Köszönjük, hogy az APC PnotePro-EC Series túlfeszültségvédőt választotta! Kérjük, töltse ki és küldje vissza a garanciakártyát vagy regisztrálja a megvásárolt terméket az interneten, a www.apcc.com/warranty oldalon.

Biztonsági óvintézkedések

A felszerelés előtt, kérjük, olvassa el és bizonyosodjon meg, hogy megértette a következő biztonsági óvintézkedéseket:

- A terméket 100, 120, vagy 230 V váltóáramú elektromos hálózatokat használó országoknak tervezték.
- A felszerelést ne végezze villámlással járó viharos időben! Száraz környezetben szerelje fel.
- A PnotePro-EC túlfeszültségvédő berendezés felszerelése előtt, kapcsolja ki és válassza le az elektromosságról az összes megvédeni kívánt berendezést.

Általános beszerelés

Mielőtt a túlfeszültségvédőt beszerelné, bizonyosodjon meg, hogy a noteszgép, valamint a telefonvonal tárcsahangja megfelelően működnek.

1. Kapcsolja ki és válassza le az elektromosságról a megvédeni kívánt berendezéseket.
2. Húzza ki a tápkábelt a noteszgép adapteréből és csatlakoztassa a PnotePro-EC túlfeszültségvédő egyik végéhez. A PnotePro-EC túlfeszültségvédő másik végét csatlakoztassa az adapterhez (1. és 2. ábrák).
3. Húzza ki a telefonkábelt a fali konnektorból és dugja be a PnotePro-EC túlfeszültségvédő piktogrammal jelölt csatlakozóhüvelyébe (3. ábra).
4. A csomagban található telefonkábel egyik végét csatlakoztassa a fali konnektorhoz és a másik végét a PnotePro-EC túlfeszültségvédő piktogrammal jelölt csatlakozóhüvelyéhez (3. ábra).

A modem beszerelése (3. ábra)

Ahhoz, hogy a modem védve legyen, csatlakoztassa a modem kábelét a PnotePro-EC túlfeszültségvédő piktogrammal jelölt csatlakozóhüvelyéhez. ISDN vagy digitális telefonvonalakhoz ne használja a berendezést.

A hálózat felszerelése (4. ábra)

Hálózati alkalmazásokhoz (10Base-T vagy 100Base-T2), a hálózati kábel egyik végét csatlakoztassa a hálózati dugaszhoz. A kábel másik végét csatlakoztassa a PnotePro-EC túlfeszültségvédő piktogrammal jelölt csatlakozóhüvelyéhez. Egy további hálózati kábelt használva csatlakoztassa a piktogrammal jelölt csatlakozóhüvelyt a számítógép hálózati kártyájához. Egyidőben ne használja a PNotePro-EC túlfeszültségvédőt hálózatra és telefonvonalra csatlakoztatva.

Az egység használata utazáskor

Az Ön kényelmének érdekében, a csomagban található egy szorítópánt, amely megkönnyíti a PNotePro-EC túlfeszültségvédő csatlakoztatását a noteszgép váltóáramú (AC) adapteréhez, továbbá segít összefogni/összecsomagolni a kábeleket.

Specifikációk

Üzemi feszültség/áram	100-240 Vac, 50/60 Hz, 2.5 A
Túlfeszültségvédő teljesítmény (10 x 1000us) (NM/CM)	C6 = 615 joule C8 = 210 joule
Telefonvonal nulla billenőfeszültsége	270V
Hálózati nulla billenőfeszültség	80V
Lökőáram (8 x 20us) (NM/CM)	C6 = 18 kA C8 = 6 kA
Méretek (PnoteProC6-EC) (PnoteProC8-EC)	4.33 x 1.26 x 1.1" (11 x 3.2 x 2.8 cm) 3.86 x 1.26 x 1.1" (9.8 x 3.2 x 2.76 cm)

Hibaelhárítás

Probléma	Ok	Megoldás
Nincs tárcsahang.	A berendezés nem analóg telefonvonalra van csatlakoztatva	A berendezés nem működik digitális telefonvonalon.
	A kábelek nincsenek megfelelően bekötve	Ellenőrizze a kábelek mindkét végét, hogy a megfelelő csatlakozóhüvelyekhez vannak-e csatlakoztatva.
	Meglazult csatlakozás	Ellenőrizze a csatlakozást.
A zöld jelzőlámpa nem világít.	A berendezés nem kap áramot.	Ellenőrizze, hogy a berendezés csatlakoztatva van-e az elektromos hálózatra és kap-e áramot.
	A készülék meghibásodott.	vegye fel a kapcsolatot az APC-vel műszaki támogatásért (lásd a *Korlátozott termékgarancia* részt).
Nincs hálózati kapcsolat.	A berendezés nincs megfelelő módon csatlakoztatva	Ellenőrizze a PnotePro csatlakozását a hálózathoz és/vagy a számítógéphez.

Korlátozott termékgarancia

Az American Power Conversion öt (5) éves korlátozott termékgaranciát (világszerte), illetve teljes élettartam-garanciát (kizárólag az Egyesült Államok és Kanada) vállal az APC Notebook Pro túlfeszültségvédő berendezésre vonatkozóan. Az American Power Conversion (APC) garantálja az eredeti tulajdonos számára, hogy termékei normális használati és szervizelési körülmények között anyag- és gyártási hibáktól mentesek teljes élettartamukra. A garancia keretében vállalt kötelezettség a hibás termékek megjavítására vagy cseréjére korlátozott, a gyártó saját belátása szerint. A garanciális javításokhoz szüksége lesz az APC-től (www.apcc.com vagy 1-800-800-4APC) vagy egy APC szervizközponttól beszerezhető termék-visszaküldési engedélyszámra (RMA). A Notebook Pro túlfeszültségvédő berendezést RMA számmal együtt, előre kifizetett szállítási költségekkel, valamint a hiba rövid leírásának és a vásárlás dátumát és helyét bizonyító okiratnak kíséretében kell visszaküldeni. A garancia kizárólag az eredeti tulajdonost illeti meg.

Telepermit engedélyre vonatkozó megjegyzés

A végberendezésekre vonatkozó Telepermit engedély kizárólag azt jelzi, hogy a Telecom elfogadta, hogy az adott berendezés teljesíti a hálózati csatlakoztatáshoz szükséges minimális feltételeket. Az engedély nem jelenti azt, hogy a Telecom jóváhagyta a terméket, továbbá nem biztosít semmiféle garanciát. Mindenekelőtt, az engedély nem szavatolja, hogy a berendezés bármely más gyártmányú vagy típusú, Telepermittel rendelkező berendezéssel teljes mértékben megfelelően működik, továbbá nem vonja maga után azt sem, hogy a termék kompatibilis a Telecom valamennyi hálózati szolgáltatásával.

FCC közlemény

Az eszköz megfelel az FCC előírások 68. pontjában megfogalmazott követelményeknek. A berendezés alján egy címke található, amely tartalmazza, többek közt, a berendezés FCC regisztrációs számát és a csengőmű ekvivalenciaszámát (REN). Kérésre, ezeket az adatokat a telefonszolgáltatónak rendelkezésére kell bocsátani.

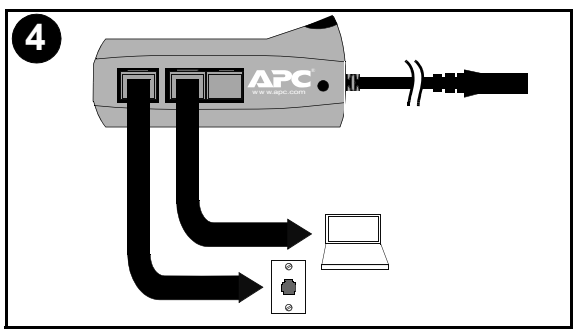

by Schneider Electric

American Power Conversion Support: www.apcc.com

990-1721C © 2009 APC by Schneider Electric. Az APC, az APC logó a Schneider Electric Industries S.A.S., az American Power Conversion Corporation vagy azok leányvállalatainak tulajdona.

Стабилизатор напряжения APC PnoteProC8-EC (2-контактный) и PnoteProC6-EC (3-контактный)

Благодарим за то, что выбрали стабилизатор напряжения APC PnotePro-EC Series! Пожалуйста, заполните гарантийную карточку и верните ее либо зарегистрируйте свою покупку онлайн на нашем сайте по адресу www.apcc.com/warranty.

Меры предосторожности

Прежде чем начать установку, пожалуйста, ознакомьтесь со всеми инструкциями по технике безопасности:

- Данное устройство разработано для использования в странах, где используются электрические сети с напряжением 100, 120 или 230 В переменного тока.
- Не устанавливайте устройство во время грозы! Установить устройство можно только в сухом месте.
- Перед началом установки стабилизатора напряжения PnotePro-EC отключите от сети всё оборудование, подлежащее защите.

Общие рекомендации по установке

Перед установкой стабилизатора напряжения убедитесь, что ноутбук и телефон работают исправно.

1. Отключите от сети всё оборудование, подлежащее защите от скачков напряжения.
2. Отключите кабель питания от блока питания ноутбука и подключите его к стабилизатору напряжения PnotePro-EC. Подключите стабилизатор напряжения PnotePro-EC другим концом к блоку питания (рис. 1 и 2).
3. Отсоедините телефонный кабель от стенной розетки и подсоедините его к разъему стабилизатора напряжения PnotePro-EC, отмеченному значком (рис. 3).
4. Подключите один конец телефонного кабеля (в комплекте) к разъему стенной телефонной розетки, а другим концом к разъему стабилизатора напряжения PnotePro-EC, отмеченному значком (рис. 3).

Установка модема (рис. 3)

Для защиты вашего модема подключите кабель модема к разъему стабилизатора напряжения PnotePro-EC, отмеченному значком . Не используйте устройство с ISDN или цифровыми телефонными линиями.

Настройка сети (рис. 4)

Для использования в сетевом окружении (10Base-T или 100Base-T2) подсоедините сетевой кабель к сетевому разъему. Другой конец кабеля подсоедините к разъему стабилизатора напряжения PnotePro-EC, отмеченному значком . Подсоедините сетевой кабель от разъема, отмеченного значком к сетевой карте компьютера. Не подключайте PNotePro-EC одновременно к сети и системе телефонной связи.

Перевозка устройства

Для вашего удобства стабилизатор напряжения PnotePro-EC оснащен ремешком для крепления к адаптеру переменного тока ноутбука, а также для удобной упаковки кабелей.

Технические характеристики

Рабочее напряжение/ток	100-240 В переменного тока, 50/60 Гц, 2,5 А
Энергетическая емкость (подъем напряжения) (10 x 1000us) (HM/CM)	C6 = 615 Дж C8 = 210 Дж
Напряжение включения телефона	270 В
Напряжение включения сети	80 В
Выброс тока (8 x 20us) (HM/CM)	C6 = 18 кА C8 = 6 кА
Габариты (PnoteProC6-EC) (PnoteProC8-EC)	(11 x 3,2 x 2,8 см) (9,8 x 3,2 x 2,76 см)

Поиск и устранение неисправностей

Неисправность	Причина	Решение
Нет тонального сигнала	Устройство подключено не к аналоговой телефонной линии	Устройство не работает с цифровыми телефонными линиями.
	Кабели неправильно подключены	Убедитесь в том, что оба конца кабеля подключены к соответствующим разъемам.
	Отсутствие или слабый контакт	Проверьте подключение.
Зеленый индикатор не горит	К устройству не подается питание	Убедитесь в том, что устройство подключено к розетке, а к ней подается питание.
	Устройство повреждено	Свяжитесь со службой технической поддержки APC (см. *Ограниченную гарантию на продукцию*).
Отсутствует сетевая связь.	Устройство не подсоединено надлежащим образом.	Проверьте все соединения между устройством PnotePro и сетью и/или компьютером.

Ограниченная гарантия на продукцию

Компания APC (American Power Conversion) предлагает 5-летнюю ограниченную гарантию на продукцию (по всему миру) и пожизненную гарантию на продукцию (только США и Канада) на стабилизатор напряжения для ноутбука (APC Notebook Pro Surge Protector). Компания APC заявляет, что ее продукция не содержит дефектных материалов и не имеет производственных дефектов и дает пожизненную гарантию на использование (при нормальных условиях эксплуатации). Обязательства по данной гарантии ограничиваются по усмотрению компании APC ремонтом или заменой любого такого неисправного изделия. Для получения обслуживания по гарантии вам необходимо получить номер разрешения на возврат материалов (RMA) в компании APC (на сайте www.apcc.com или по тел. 1-800-800-4APC) или в Центре обслуживания APC. Стабилизатор напряжения (Notebook Pro Surge Protector) должен возвращаться с номером RMA, предоплатой расходов по доставке и приложением краткого описания обнаруженных неисправностей и документа, подтверждающего дату и место приобретения. Настоящая гарантия распространяется только на первоначального покупателя.

Примечание о Telepermit

Документ Telepermit, прилагаемый к изделию, относящемуся к терминальному оборудованию, обозначает только то, что Telecom подтверждает соответствие изделия минимальным требованиям для подключения к сети. Этот документ не предоставляет никакой гарантии Telecom на данное изделие. Кроме того, этот документ не подтверждает того, что данное изделие будет правильно работать с какой-либо другой моделью оборудования, имеющего документ о соответствии Telepermit, а также того, что изделие совместимо со всеми сетевыми службами Telecom.

Предупреждение о совместимости FCC

Данное оборудование соответствует Части 68 Правил FCC. На нижней стороне изделия имеется наклейка, в которой, помимо прочей, содержится также информация о регистрационном номере FCC и о коэффициенте эквивалентной нагрузки (REN) устройства. При необходимости эта информация должна быть предоставлена телефонной компании.

Declaration of Conformity

Application of Council Directives:		89/336/EEC, 73/23/EEC, 98/13/EC, 91/157/EEC
Standards to Which Conformity Declared:		EN60950, EN61000-3-2, EN61000-3-3, EN55024, EN55022
Manufacturer's Name and Address:		American Power Conversion, Inc. 132 Fairgrounds Road, West Kingston, Rhode Island 02892 USA or APC Philippines, Inc. 2nd Street EPZA, Cavite Economic Zone Rosario, Cavite, Philippines or Lot 10, Block 16, Phase IV, PEZA, Rosario, Cavite, Philippines or Lot 3, Block 4, Phase III, PEZA, Rosario, Cavite, Philippines or American Power Conversion India Private Limited No. 187/3 & 188/3 Jigani Village, Jigani Hobli, Anekal Taluk, Bangalore District, India or APC Suzhou UPS Co. Ltd 339 Suhong Zhong Lu, Suzhou Industrial Park, Suzhou, Jiangsu People's Republic of China 215021 or APC Brasil Al Xingu 850, Barueri Alphaville, Sao Paulo, Brazil 06455-030
Importer's Name and Address:		American Power Conversion (A. P. C.) b. v. Ballybritt Business Park, Galway, Ireland
Type of Equipment:		Telephone Line/Network Line Surge Protector
Model Numbers:		PnoteProC6-EC PnoteProC8-EC
Serial Numbers:		XB0401 000000 — XB0452 99 9999* XB0501 000000 — XB0552 99 9999* XB0601 000000 — XB0652 99 9999*
Years of Manufacture:		2004, 2005
Note:		Where X = A, B, J, K, P, Q, W, Y
We, the undersigned, hereby declare that the equipment specified above conforms to the above directives.		
Billerica, MA Place	1/1/04 Date	Stephen G. Williams Regulatory Compliance Engineer
Galway, Ireland Place	1/1/04 Date	Ray Ballard Managing Director, Europe

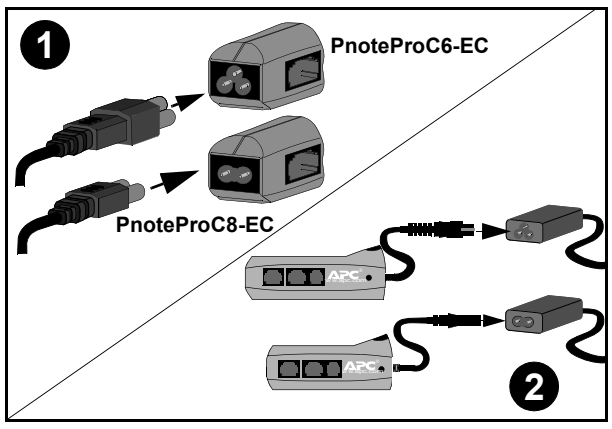

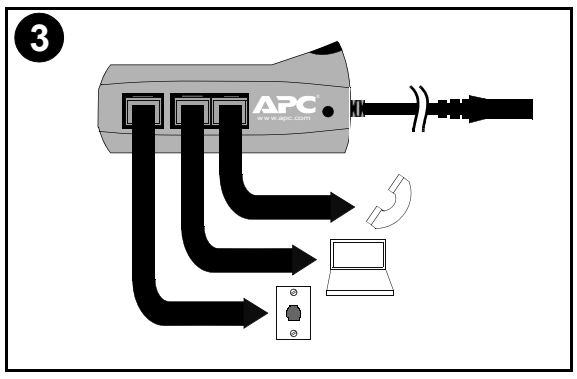

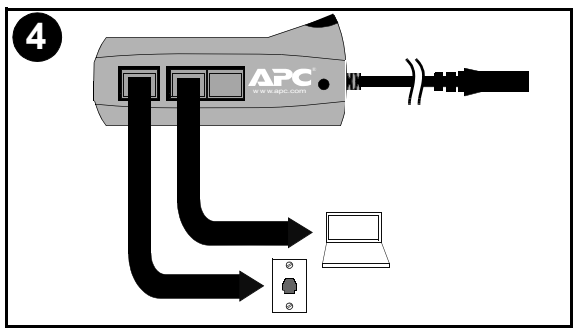

APC by Schneider Electric

990-1721C © 2009 APC компании Schneider Electric. APC, логотип компании APC принадлежит компании Schneider Electric Industries S.A.S., Корпорации American Power Conversion Corporation или их дочерним компаниям.